NOWAK



Stelaż Tandem

PATENT

www.an-nowak.com

NOWAK



Zamknięty | Wysunięcie | Uniesienie | Gotowe do spania









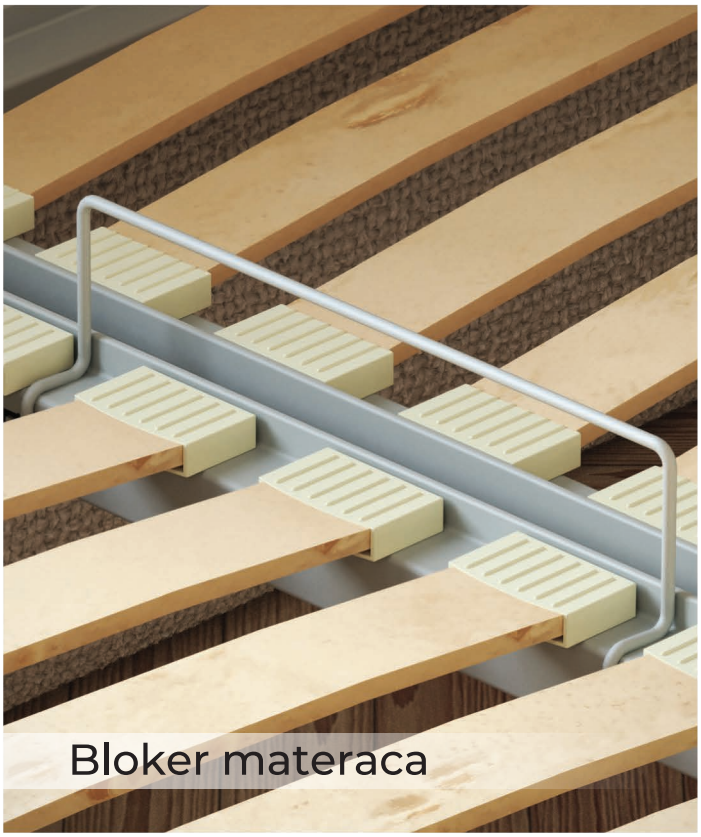
Bloker materaca

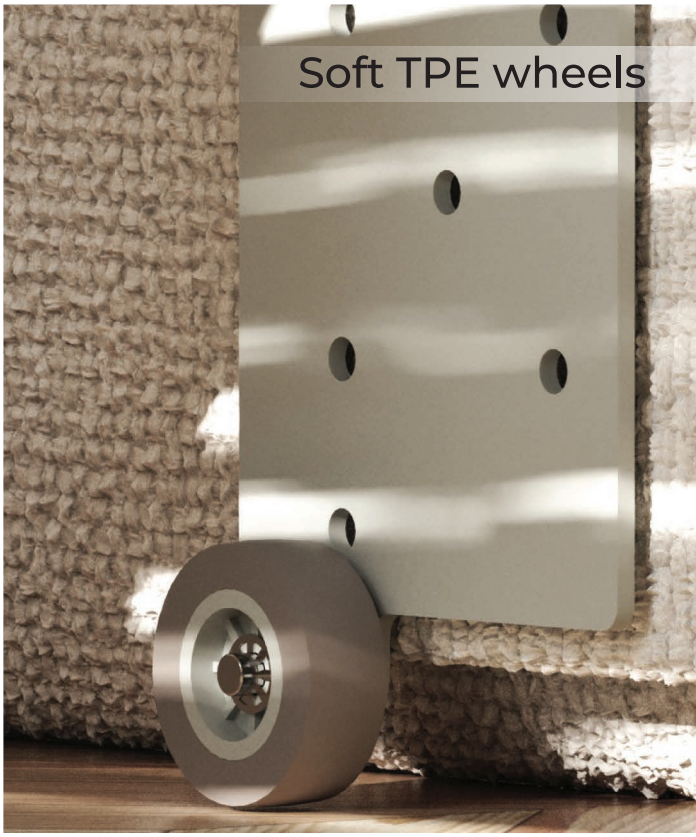
Soft TPE wheels


Drewniane listwy
Dwa łóżka w jednym

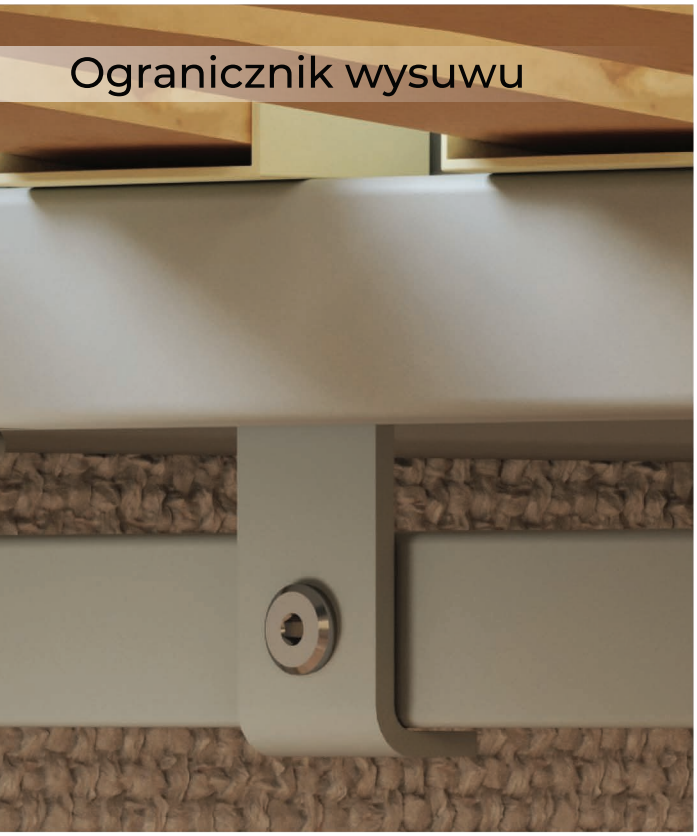
Ogranicznik wysuwu


Sprężyny


Materace do 15 cm

NOWAK

Wersje stelaża

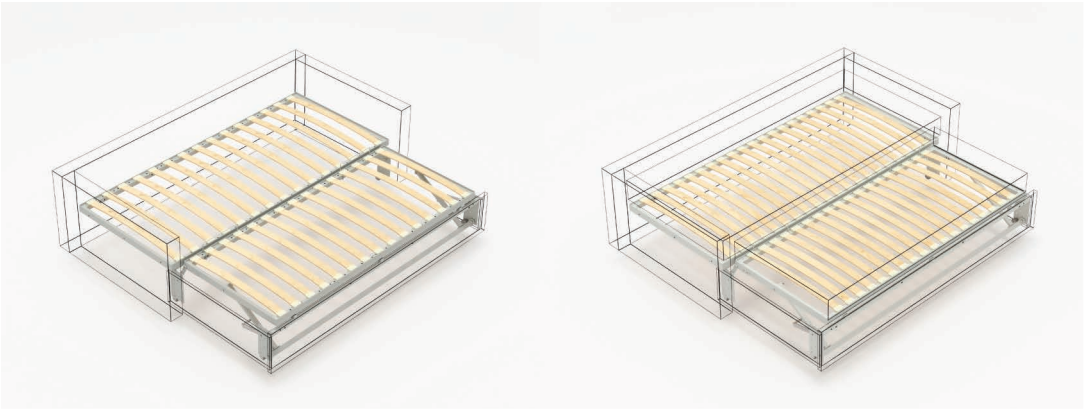

15 listew

20 listew

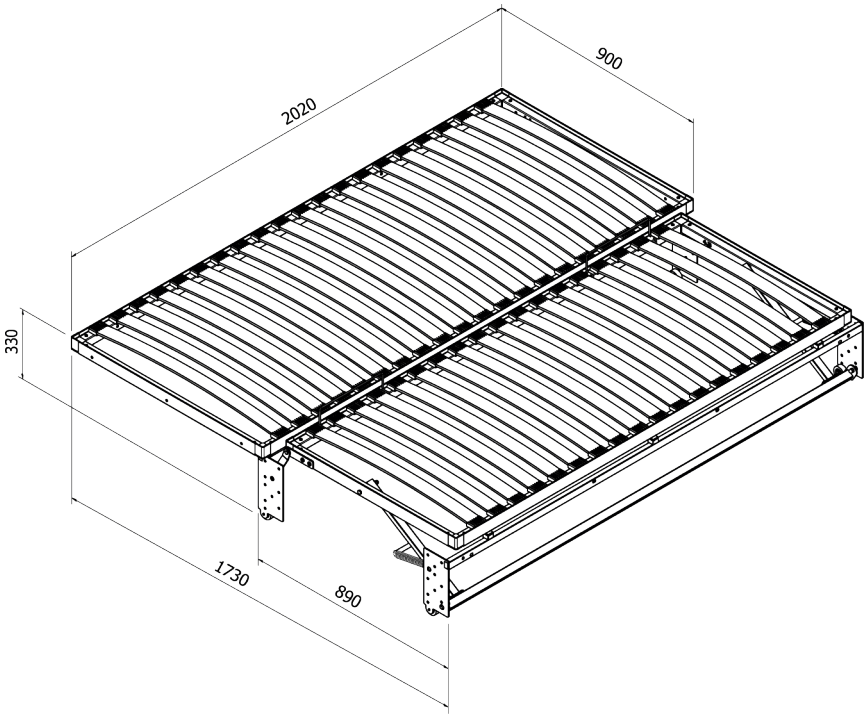

	TANDEM 15 listew	TANDEM 20 listew
INDEKS	WL-00034-B03	WL-00040-B03
Rama główna	900x2020 mm	900x2020 mm
Rama wysuwana	800x1855 mm	800x1855 mm
Liczba listew	15+14	20+18

NOWAK

+48 62 79 123 00
bok@an-nowak.com
ul. Granitowa 47
63-600 Olszowa
www.an-nowak.com